ROSENMUND

# Filtres et filtres-sécheurs

**Les avantages fondamentaux de la technologie des filtres et filtres-sécheurs Rosenmund: • Efficacité maximum • Grande flexibilité • Nettoyage aisé (CIP/WIP et SIP).**

Les technologies de filtres et filtres-sécheurs de Rosenmund sont particulièrement adaptées aux exigences des industries pharmaceutiques et de la chimie fine pour séparer et laver les matières solides. Même dans les procédés les plus exigeants. Des modifications appropriées permettent de transformer parfois avantageusement les filtres Rosenmund en filtres-sécheurs.

Filtre-sécheur Rosenmund 0,4 m²

## Porte de vidange

Les conditions d'application idéales pour l'évacuation latérale:

- fréquents changements de produits.
- processus avec des exigences extrêmes de confinement ou stérile.
- hauteurs restreintes des bâtiments.

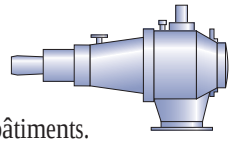

Particularités de construction:

- vanne d'évacuation latérale avec étanchéité métal-métal.
- vanne de vidange pour fermeture étanche après chaque sortie de produit – sans nettoyage préalable des surfaces d'étanchéité! Idéale pour la conduite automatique du processus et une production confinée.
- vanne Rosenmund Easiclean pour le nettoyage manuel des portées de joint pour produits difficiles.
- agitateur à deux ou trois pales pour l'efficacité des opérations de mélange, séchage et d'évacuation.
- fermeture à baïonnette ou à crampons.

Vanne de vidange

## Décharge totale grâce au système Gas Knife

L'option Gas Knife Rosenmund propose une solution innovante permettant une décharge totale de la couche résiduelle de produit après l'évacuation mécanique.

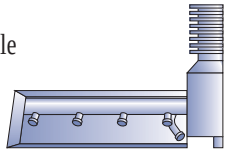

Système Gas Knife

## Filtres-sécheurs émaillés

Pour des applications particulières, Rosenmund a développé en commun avec De Dietrich un filtre-sécheur émaillé. Cette solution combine les avantages du revêtement émaillé avec la technologie filtre-sécheur.

Filtre-sécheur Rosenmund 0,4 m²

Filtre-sécheur Rosenmund 2 m², exécution stérile

Filtre-sécheur Rosenmund 0,4 m²

F

## Intégration de CIP/WIP et SIP

Les systèmes CIP/WIP et SIP font partie intégrante des installations Rosenmund et permettent une stérilisation à la vapeur et une utilisation aseptique. La disposition spéciale des buses permet d'obtenir des résultats constants pour les opérations de lavage et de stérilisation.

Filtre-sécheur Rosenmund 0,4 m²

## Application spéciale: séchage par micro-ondes

L'utilisation de micro-ondes pour les processus chimiques apporte de nets avantages:

- meilleure transmission de la chaleur.
- chauffage volumétrique et sélectif.
- pas de substances toxiques.
- séchage rapide des produits difficiles.
- faible consommation énergétique.
- temps de séchage réduits, en particulier pour des produits thermosensibles et si des méthodes de transmission thermique conventionnelles sont difficiles à utiliser.

Agitateur à 2 pales

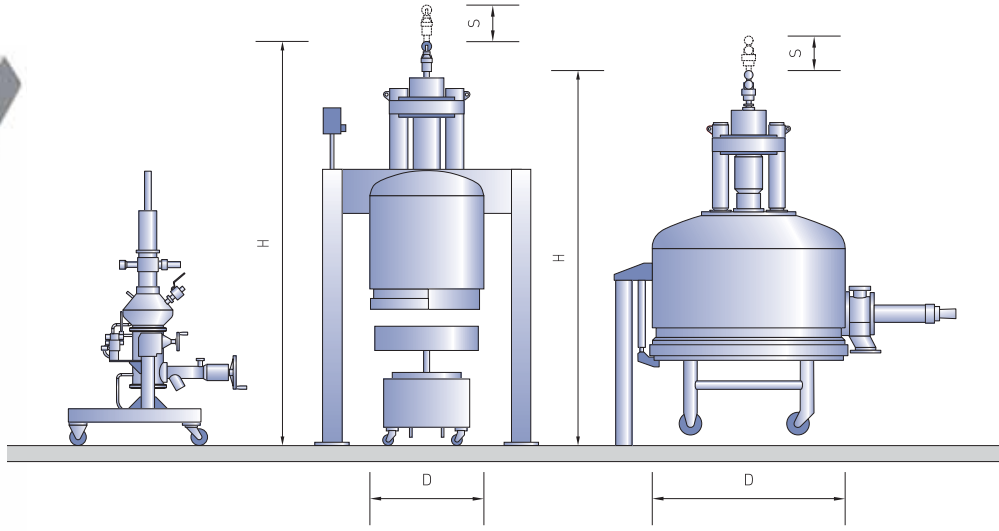


| Surface nominale m² | | Volume effectif l/m³ | | Volume max. du gâteau l/m³ | | Puissance requise kW | | Poids à vide env. kg | | Cuve D mm | | H mm | | S mm | |
|---|---|---|---|---|---|---|---|---|---|---|---|---|---|---|---|
| F | F/S | F | F/S | F | F/S | F | F/S | F | F/S | F | F/S | F | F/S | F | F/S |
| 0,03 | | 17 | | 6 | | 1,5 | | 320 | | 203 | | 1960 | | 200 | |
| 0,06 | | 35 | | 12 | | 3 | | 600 | | 288 | | 2670 | | 200 | |
| 0,1 | 0,1 | 80 | 80 | 30 | 30 | 4 | 4 | 1000 | 1000 | 400 | 400 | 1910 | 2240 | 250 | 250 |
| 0,2 | 0,2 | 145 | 145 | 55 | 55 | 4 | 5,5 | 1500 | 1500 | 550 | 550 | 2320 | 2560 | 250 | 250 |
| 0,3 | 0,3 | 185 | 185 | 75 | 75 | 4 | 5,5 | 2000 | 2000 | 630 | 630 | 2420 | 2660 | 250 | 250 |
| 0,4 | 0,4 | 350 | 350 | 130 | 130 | 5,5 | 7,5 | 2500 | 2500 | 750 | 750 | 2420 | 2660 | 250 | 250 |
| 0,6 | 0,6 | 490 | 490 | 185 | 185 | 5,5 | 7,5 | 3000 | 3000 | 900 | 900 | 2710 | 2940 | 300 | 300 |
| 1 | 1 | 1,05 | 1,05 | 0,44 | 0,44 | 7,5 | 11 | 3500 | 3500 | 1200 | 1200 | 3450 | 3850 | 400 | 400 |
| 1,5 | 1,5 | 1,4 | 1,4 | 0,6 | 0,6 | 11 | 11 | 4500 | 4500 | 1400 | 1400 | 3450 | 3850 | 400 | 400 |
| 2 | 2 | 1,8 | 1,8 | 0,8 | 0,8 | 11 | 11 | 5000 | 5000 | 1600 | 1600 | 3450 | 3850 | 400 | 400 |
| 2,5 | 2,5 | 2,3 | 2,3 | 1 | 1 | 11 | 15 | 6000 | 6000 | 1800 | 1800 | 3450 | 4150 | 400 | 400 |
| 3 | 3 | 2,9 | 2,9 | 1,2 | 1,2 | 15 | 18,5 | 8000 | 8000 | 2000 | 2000 | 3850 | 4200 | 400 | 400 |
| 4 | 4 | 3,7 | 3,7 | 1,6 | 1,6 | 15 | 18,5 | 9000 | 9000 | 2300 | 2300 | 3900 | 4250 | 400 | 400 |
| 5 | 5 | 5,2 | 5,2 | 2,4 | 2,4 | 18,5 | 22 | 10000 | 10000 | 2500 | 2500 | 4250 | 4750 | 500 | 500 |
| 6 | 6 | 6,4 | 6,4 | 3 | 3 | 18,5 | 22 | 12000 | 12000 | 2800 | 2800 | 4250 | 4750 | 500 | 500 |
| 8 | 8 | 7,9 | 9,9 | 4 | 4 | 22 | 37 | 14000 | 14000 | 3200 | 3200 | 4400 | 5450 | 500 | 500 |
| 10 | 10 | 10,2 | 12,5 | 5,3 | 5,3 | 22 | 37 | 18000 | 18000 | 3700 | 3700 | 4500 | 5100 | 500 | 500 |
| 12 | 12 | 13,9 | 15,4 | 6,2 | 6,2 | 25 | 37 | 22000 | 22000 | 4000 | 4000 | 5100 | 5250 | 500 | 500 |
| 16 | 16 | 16,8 | 18,7 | 7,85 | 7,85 | 30 | 45 | 26000 | 26000 | 4500 | 4500 | 5100 | 5250 | 500 | 500 |

F = Filtre  F/S = Filtre/Sécheur