ROSENMUND

Kugeltrockner

Blitzschnell gereinigt. Total entleert.

Die zukunftsweisende Kugeltrockner-Baureihe mit Oben- oder Untenantrieb ist die konsequente Weiterentwicklung der bewährten Rosenmund Trockner für höchste Anforderungen. Eine vielseitige Lösung zum Trocknen, Mischen und Granulieren.

Die leichte Reinigbarkeit und einfache Entleerung sind die überzeugendsten Merkmale des Rosenmund Kugeltrockners. Durch seinen einfachen Aufbau, den kugelförmigen Behälter und die Gleitringdichtung oberhalb des Produktspiegels ist eine CIP-/WIP-Reinigung und SIP-Sterilisierung mit wenigen Sprühkugeln oder ARD-Düsen möglich. Reinigungsflüssigkeit und gelöste Produktreste laufen über die Auslassarmatur am tiefsten Punkt des Behälters ab. Ein vollständiger und schneller Produktaustrag wird dadurch ebenso gefördert wie durch das Gefälle in Richtung Auslassventil. Als Auslassarmatur dient meist ein sphärisch angepasster Kugelhahn, der den Behälter totraumarm abschliesst.

Rosenmund Kugeltrockner mit Untenantrieb 100 l

Maximale Durchmischung dank Dreiarmrührer.

Dank seiner hohen Drehzahl und durch seinen Dreiarmrührer erreicht der Kugeltrockner einen gleichbleibend hohen Durchmischungsgrad. Ideale Voraussetzungen für kurze Trocknungszeiten und reproduzierbares Trocknungsergebnis. Mit beheizbarem Rührer lässt sich die Wärmeaustauschfläche weiter erhöhen und somit das Anbacken von Feuchtgut auf Nabe und Flügeln zuverlässig verhindern.

Zerhacker reduziert die Agglomeratbildung.

Um die Bildung von Agglomeraten zu verhindern, die den Feuchttransport aus dem Produkt heraus behindern, bringt in vielen Fällen ein zusätzlicher Zerhacker optimale Resultate. Der vertikal angeordnete Zerhacker bringt zwei entscheidende Vorteile: Erstens werden damit nahezu unabhängig vom Füllgrad konstante Ergebnisse erzielt. Und zweitens wird kein Feuchtgut an jene Teile der Wandung verspritzt, die der Rührer nicht erreicht.

Rosenmund Kugeltrockner mit Obenantrieb 100 l

Bei Inspektionen alles im Blickfeld!

Um jederzeit schnelle Inspektionen zu ermöglichen, kann der Kugeltrockner mit Obenantrieb einfach und problemlos durch Aufschwenken der unteren Kugelhälfte geöffnet werden. Bajonettverschluss und hydraulischer Schwenkantrieb bringen den entscheidenden Zeitvorteil. Durch die Befestigung des Trockners an der Geschossdecke ergeben sich Vorteile beim Trocknungsprozess und bei der Befüllung und Entleerung.

Rosenmund Kugeltrockner mit Obenantrieb 1000 l

Rosenmund Kugeltrockner mit Obenantrieb 1000 l

Rosenmund Kugeltrockner mit Obenantrieb 1000 l

Ex-druckstossfest?
Mit Sicherheit kein Problem!

Da auch Trockner in der Regel für den Vakuumbetrieb konzipiert sind, erfordert die Gefahr einer thermischen Zersetzung oder einer Staubexplosion in vielen Fällen höhere Auslegungsdrücke. Die Kugelform mit maximalem Volumen bei minimaler Oberfläche ist dafür der ideale Behälter. Der Kugelhahn verharrt auch bei Stromausfall in geschlossener Stellung und bildet ein sicheres Glied in diesem Fail-Safe-Prinzip. Somit stellt auch eine ex-druckstossfeste Bauweise keinerlei Problem dar!

Wichtige Vorteile auf einen Blick:

- Trocknen, Mischen und Granulieren.
- Blitzschnelle Reinigung (CIP/WIP und SIP).
- Totale Entleerung.
- Kurze Trocknungszeiten.
- Reproduzierbares Trocknungsergebnis.
- Beheizbarer Rührer.
- Vertikaler Zerhacker.
- Leichte Inspizierbarkeit.
- Einbau in Geschossdecke.
- Ex-druckstossfeste Bauweise.

Rosenmund Kugeltrockner mit Obenantrieb 100 l

Rosenmund Kugeltrockner mit Untenantrieb 100 l

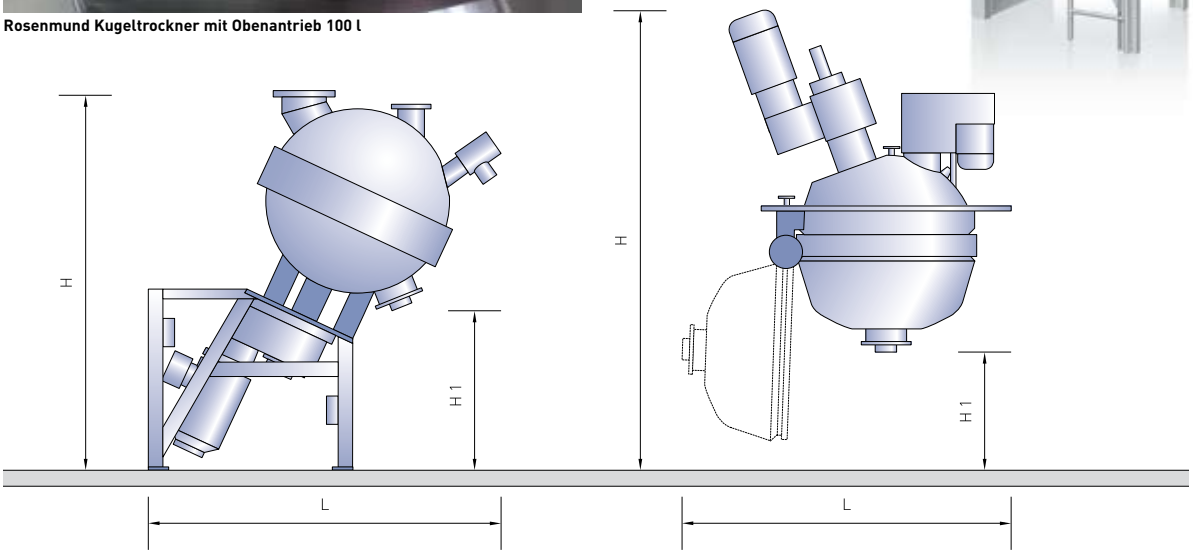

Nenn-volumen l		Nutz-volumen l		Antriebs-leistung kW		Leergewicht ca. kg		Behälter D mm		H mm		L mm		H1 mm	
O. A.	U. A.	O. A.	U. A.	O. A.	U. A.	O. A.	U. A.	O. A.	U. A.	O. A.	U. A.	O. A.	U. A.	O. A.	U. A.
25		25		4		500		400		2500		1200		900	
50	50	47	58	10	7,5	1200	800	495	495	2600	2000	1350	1285	900	300
100	100	131	155	15	11	1500	1300	695	695	2700	2455	1500	1700	900	895
200	200	204	230	20	18,5	1800	1600	805	805	2800	3050	1650	1860	900	1115
300	300	283	320	22	22	1800	1800	898	898	2900	3150	1950	2020	900	1225
400	400	427	457	30	37	3000	2800	1030	1030	3450	3610	2000	2115	900	1390
600	600	675	722	33	45	4000	3500	1200	1200	3850	3890	2225	2222	1050	1425
1000	1000	1009	1079	45	55	6000	4400	1372	1372	4900	4165	2700	2330	1400	1460
2000	2000	1804	1929	55	75	8500	7500	1665	1665	5900	4595	3250	2790	1700	1535
	4000		3733		90		9500		2075		5640		3230		1900
	6000		5598		110		12500		2375		6435		3760		2265

O. A. = Oben Antrieb U. A. = Unten Antrieb