ROSENMUND

Sécheurs sphériques

Nettoyage éclair. Évacuation totale.

La gamme des sécheurs sphériques, avec entraînement par le haut ou par le bas, est la poursuite logique du développement des sécheurs éprouvés de Rosenmund pour les exigences les plus élevées. Une solution aux multiples facettes pour sécher, mélanger et granuler.

L'aisance du nettoyage et la facilité de l'évacuation sont les caractéristiques principales du sécheur sphérique de Rosenmund. Sa construction simple, sa cuve sphérique et la garniture mécanique, dans le ciel gazeux, permettent un nettoyage CIP/WIP et une stérilisation SIP avec peu de boules de lavage ou de buses ARD. Le liquide de nettoyage et les résidus de produits dissous s'écoulent par la vanne de sortie au point le plus bas de la cuve. Ceci favorise ainsi, grâce à la pente vers la vanne de sortie, l'évacuation complète et rapide du produit. La vanne de sortie est généralement une vanne à boule, adaptée au rayon de la cuve, qui permet une fermeture sans quasiment aucun espace mort.

Sécheur sphérique Rosenmund 100 l avec entraînement par le bas

Sécheur sphérique Rosenmund 1000 l avec entraînement par le haut

Sécheur sphérique Rosenmund 1000 l avec entraînement par le haut

Agitateur à trois bras pour un mélange optimal

Grâce à sa vitesse de rotation élevée et à son agitateur à trois bras, le sécheur sphérique réalise un taux de mélange, élevé et constant. Des conditions idéales pour des temps de séchage brefs et un résultat de séchage reproductible. L'agitateur chauffant permet d'augmenter encore la surface d'échange thermique et donc d'empêcher de manière fiable l'adhérence du produit humide sur le moyeu et les pales.

Sécheur sphérique Rosenmund 1000 l avec entraînement par le haut

L'émotteur réduit la formation d'agglomérats

Pour prévenir la formation d'agglomérats qui gênent le séchage, un émotteur supplémentaire apporte des résultats optimaux dans de nombreux cas. L'émotteur disposé verticalement présente deux avantages décisifs: primo, l'obtention de résultats constants pratiquement indépendants du degré de remplissage. Secondo, aucun produit humide n'est projeté sur les parties de la paroi inaccessibles à l'agitateur.

Rosenmund Spherical Dryer with top drive 1000 l

Visibilité intégrale pour les inspections!

Pour permettre à tout moment des inspections rapides, le sécheur sphérique, avec entraînement par le haut, peut être ouvert facilement et sans problème, en faisant simplement pivoter la moitié inférieure de la sphère. Fermeture à baïonnette et moteur hydraulique oscillant apportent là un gain de temps décisif. La fixation du sécheur au plafond présente des avantages pour l'opération de séchage ainsi que pour le remplissage et la vidange.

Protection ADF et résistance aux coups de bélier? Sans aucun problème!

Étant donné que les sécheurs sont conçus en général pour le fonctionnement sous vide, le danger d'une désintégration thermique ou d'une explosion de poussière exige souvent des pressions de design supérieures. La forme sphérique caractérisée par un volume maximum pour une surface minimale, répresente dans ce cas là la cuve idéale. La vanne à boule reste en position fermée même en cas de panne de courant et forme ainsi un élément fiable dans cette technique à sécurité intégrée. Une construction avec protection ADF et une résistance aux coups de bélier ne pose donc aucun problème!

Avantages principaux en un clin d'œil:

- séchage, mélange et granulation.
- nettoyage éclair (CIP/WIP et SIP).
- vidange totale.
- temps de séchage courts.
- résultat du séchage reproductible.
- agitateur chauffant.
- émotteur vertical.
- inspection facile.
- montage au plafond.
- construction avec protection ADF et une résistance aux coups de bélier.

Sécheur sphérique Rosenmund 100 l avec entraînement par le haut

Sécheur sphérique Rosenmund 100 l avec entraînement par le bas

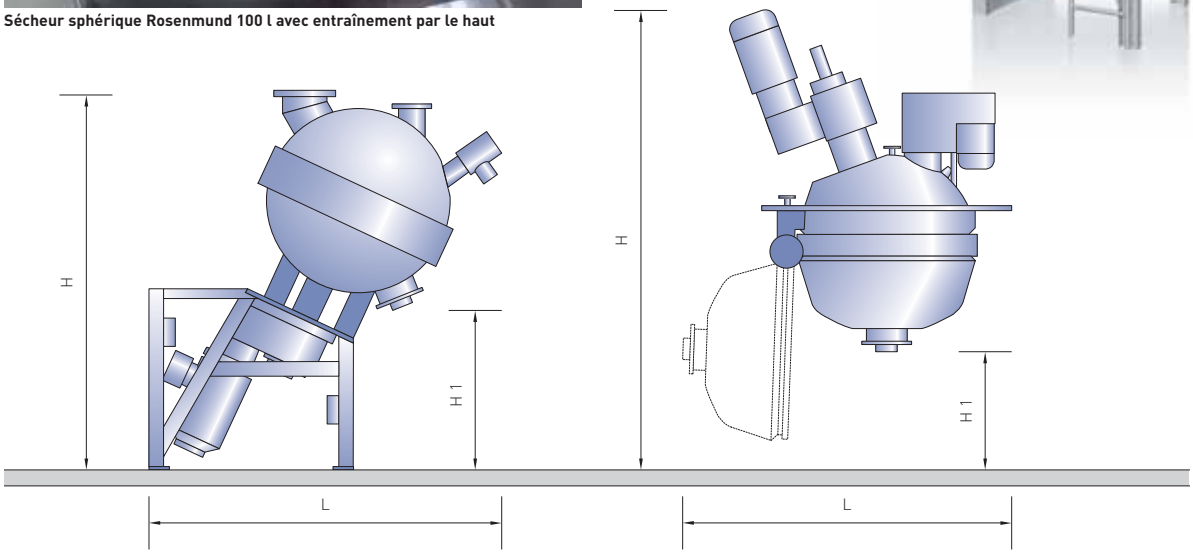

Volume nominal l		Volume effectif l		Puissance requise kW		Poids à vide env. kg		Cuve D mm		H mm		L mm		H1 mm	
E. h.	E. b.	E. h.	E. b.	E. h.	E. b.	E. h.	E. b.	E. h.	E. b.	E. h.	E. b.	E. h.	E. b.	E. h.	E. b.
25		25		4		500		400		2500		1200		900	
50	50	47	58	10	7,5	1200	800	495	495	2600	2000	1350	1285	900	300
100	100	131	155	15	11	1500	1300	695	695	2700	2455	1500	1700	900	895
200	200	204	230	20	18,5	1800	1600	805	805	2800	3050	1650	1860	900	1115
300	300	283	320	22	22	1800	1800	898	898	2900	3150	1950	2020	900	1225
400	400	427	457	30	37	3000	2800	1030	1030	3450	3610	2000	2115	900	1390
600	600	675	722	33	45	4000	3500	1200	1200	3850	3890	2225	2222	1050	1425
1000	1000	1009	1079	45	55	6000	4400	1372	1372	4900	4165	2700	2330	1400	1460
2000	2000	1804	1929	55	75	8500	7500	1665	1665	5900	4595	3250	2790	1700	1535
	4000		3733		90		9500		2075		5640		3230		1900
	6000		5598		110		12500		2375		6435		3760		2265

E. h. = Entraînement par le haut E. b. = Entraînement par le bas