ROSENMUND

Sécheurs verticaux

Éprouvée par la pratique et fiable: la construction du filtre-sécheur

Le sécheur vertical repose sur le principe du filtre-sécheur, qui a fait ses preuves des centaines de fois, le fond du filtre perméable étant toutefois remplacé par un fond plat chauffé.

Agitateur chauffé avec vitesse de rotation filtre-sécheur

La modification simple de la construction avec le sol plat chauffé entraîne un agrandissement considérable de la surface de chauffe. L'agitateur du sécheur vertical est, en général, également chauffé et dispose d'un réglage de vitesse. De nombreux éléments tels que la vanne de vidange latérale à portées métalliques proviennent de la gamme éprouvée des filtre-sécheurs. Cette parenté de construction ainsi que le principe qui a fait ses preuves des centaines de fois sont ses principaux atouts.

Sécheur vertical Rosenmund montage final

Sécheur vertical Rosenmund montage final

Un agitateur rapide remplace l'émotteur

Le sécheur à tambour à entraînement par le haut (au choix également à entraînement par le bas) mise sur la vitesse. Un agitateur à rotation particulièrement rapide assure un mélange optimal à une vitesse périphérique allant jusqu'à 3 m/s (sécheur sphérique seulement 1,5 m/s environ). Le mélange est toutefois moins continu car un mouvement de montée et de descente est également nécessaire en plus de la rotation. Ce processus provoque le mélange vertical. Les pointes de l'agitateur empêchent en même temps toute incrustation sur la paroi. En raison de la vitesse élevée de l'agitateur, l'utilisation d'un émotteur n'est normalement pas nécessaire.

Garniture mécanique sans contact avec le produit

Comme dans le sécheur sphérique, la garniture mécanique bénéficie, dans le sécheur vertical, d'une position avantageuse en dehors du produit. En fonction du domaine d'application, elle peut être sèche ou lubrifiée. Le mouvement axial de l'agitateur est étanché par un soufflet métallique comme dans le sécheur filtrant.

Sécheur vertical Rosenmund

Facilité d'inspection exemplaire

L'inspection est facilement réalisable comme dans le sécheur sphérique en abaissant le fond du tambour. Avec des cycles de nettoyage et d'ouverture fréquents, l'idéal est d'équiper également le sécheur vertical d'une fermeture à baïonnette pour gagner du temps.

Avantages principaux en un clin d'œil:

- principe éprouvé du filtre-sécheur.
- agitateur chauffé à vitesse réglable.
- nettoyage rapide (CIP/WIP et SIP).
- vidange aisée.
- temps de séchage courts.
- inspection facile.

Sécheur vertical Rosenmund montage final

Sécheur vertical Rosenmund avec agitateur

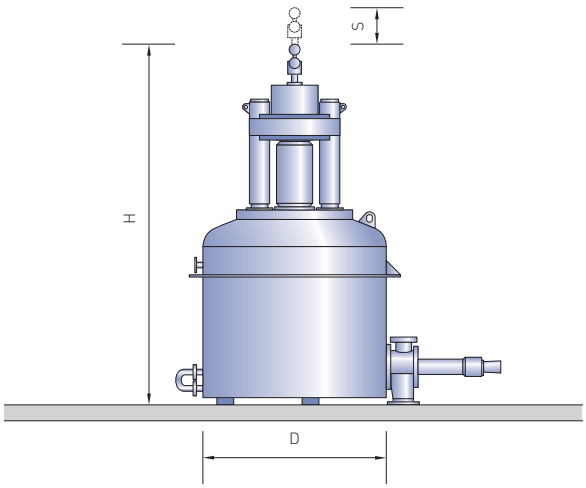

Volume nominal l	Volume effectif l	Puissance requise kW	Poids à vide env. kg	D mm	H mm	S mm
100	100	6	1500	550	2350	250
200	200	8,8	2500	750	2500	300
400	400	12	3000	900	2500	300
1000	1000	15	3500	1200	3750	500
1600	1600	16	4500	1400	3750	500
2300	2300	23	5000	1600	4400	600
3000	3000	29	6000	1800	4400	600
3700	3700	35	8000	2000	4400	600
5000	5000	43	9000	2300	4500	600
6000	6000	59	10000	2500	5000	600
7500	7500	70	12000	2800	5000	600